ЛИМЦ.60148.14.000.001

Перв. примен. ЛИМЦ.60148.14.000.000

Справ. №

Ra 12,5 (√)

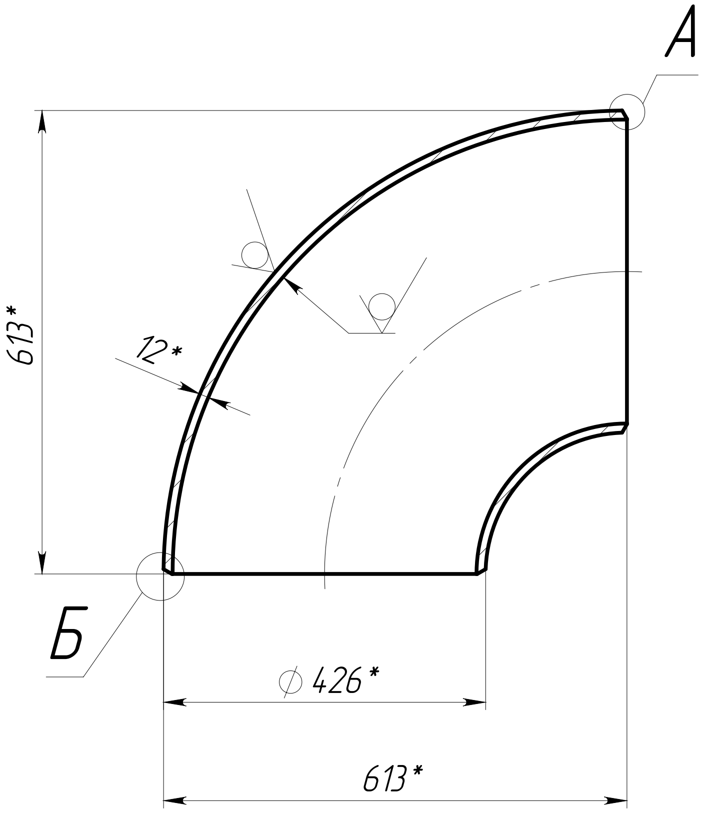

А (1:1)

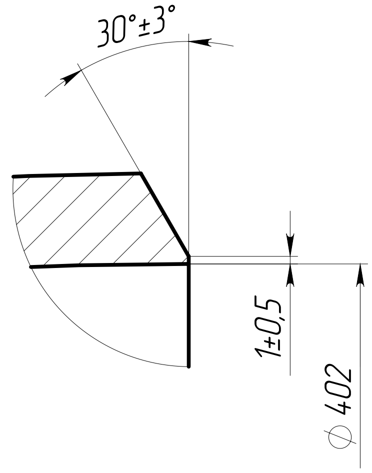

Б (1:1)

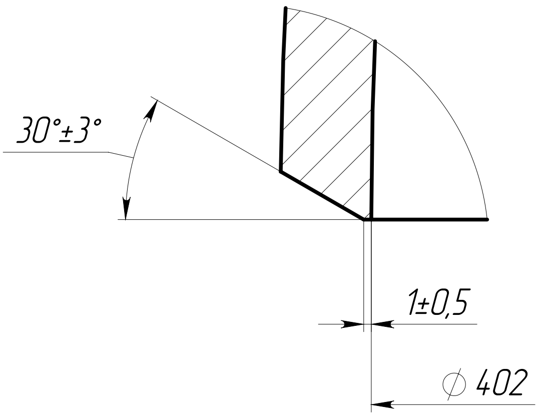

1. *ǚǪǅǶǯÅѐ ǯǵі̀ ǻǹÅǪǬǸǴ.
2. ǘǫâǅǯ ǯÑǹæåǴǅ ǹÑ ǍǘǙǜ 30893.2 - ǀK.
3. ǜǪÅǴǅÅÑǪǪÆÊ ÑǫÑǅƿǪäǯƿǅǯ äǯÅÆǯǰǪ.

Подп. и дата

Инв. № дубл.

Взам. инв. №

Подп. и дата

Инв. № подл.

Изм.	Лист	№ докум.	Подп.	Дата
Разраб.	Быков			11.11.25
Пров.	Лаптев			
Т. контр.				
Н. контр.				
Утв.	Соломатин			

ЛИМЦ.60148.14.000.001

Отвод

Лит.	Масса	Масштаб
	76.74	1:10

Лист | Листов 1

Изделие-заготовка: отвод 90-426x12-09Г2С ГОСТ 30753-2001

АО "БТ"

Шифр:

Копировал

Формат А4